EU-SP-VRKMK81A

Kit de réparation / maintenance de soupape

CARACTÉRISTIQUES

Le modèle EU-SP-VRKMK81A est un kit de réparation / maintenance pour le modèle EU-SP-MK81A spécial soupape antigel.

PRODUITS COMPATIBLES

EU-8327FP
EU-8327FP-AXION
EU-8327FPCRP
EU-8327FPCRP-AXION
EU-8400FP
EU-8400FP-AXION
EU-SP-MK81A

Date de révision du document : 13 janvier 2023 - Avis de non-responsabilité : Les améliorations continues du produit font que les spécifications peuvent être modifiées sans préavis. Document et photos non contractuelles.

ATTENTION INSTALLER :
Please compare the brass spools.
If the top o-ring groove of the new spool is roughly 1/16'' lower than the top o-ring groove of the old spool, use your old spool, but replace the o-rings and the seat washer with the new parts from the new spool. If your old spool matches the new spool, replace the complete assembly.

INSTALLATION INSTRUCTIONS :
1. Shut off water supply.
2. Disconnect linkage assembly from top of old stem assembly.
3. Remove stuffing box.
4. Remove old stem end sub-assembly.
5. Examine seat area of underground valve body for damage ordebris.
6. Turn on water and flush if debris found.
7. Replace stem end sub-assembly.
8. Reinstall stem end sub-assembly with new spring, stuffing box, fel T ring and packing nut.
9. Reconnect linkage assembly.
10. Turn on water supply.
11. Test unit.

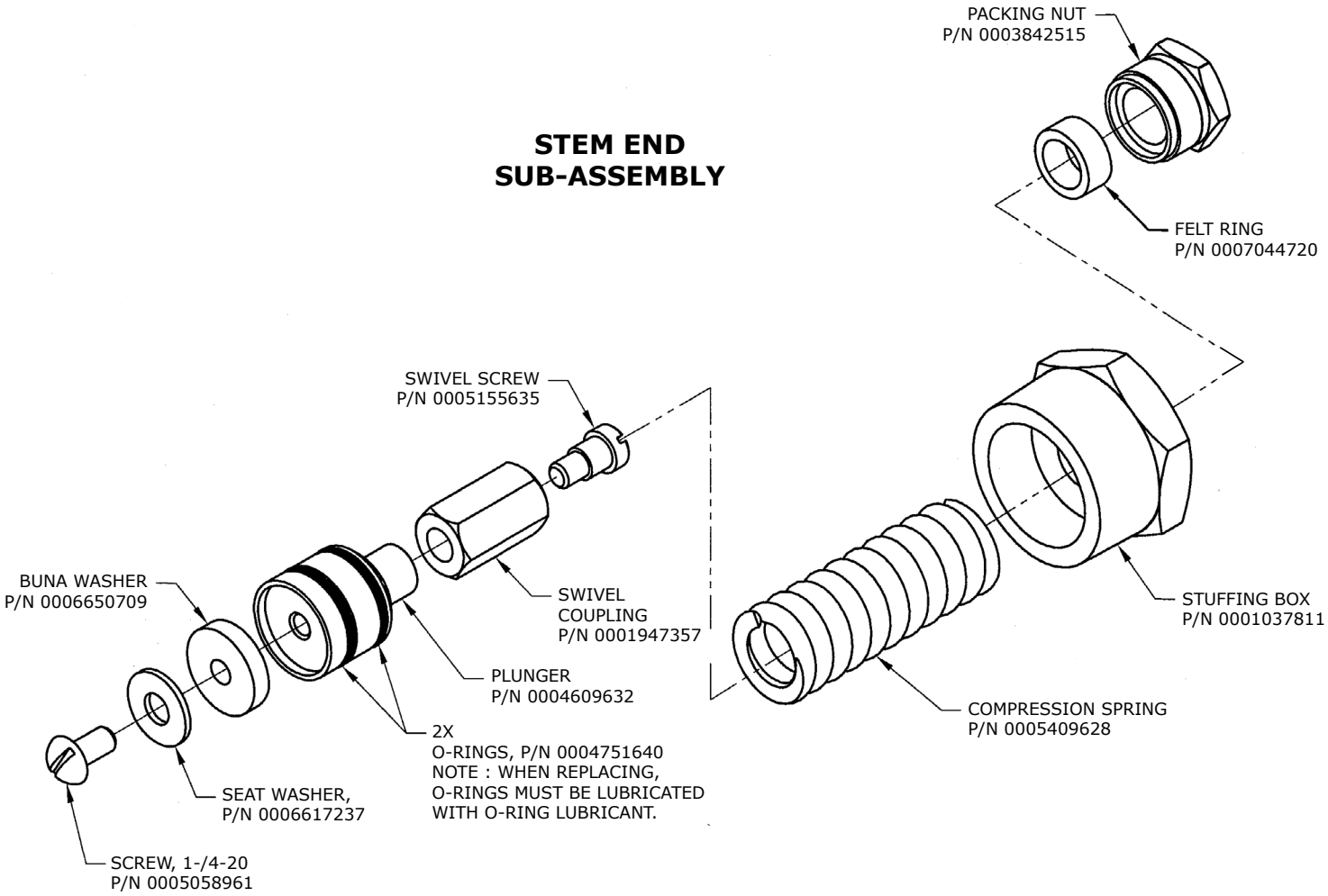

Date de révision du document : 13 janvier 2023 - Avis de non-responsabilité : Les améliorations continues du produit font que les spécifications peuvent être modifiées sans préavis. Document et photos non contractuelles.