EU-SP-829HPS

Pomme de douche avec régulateur de débit

PRODUITS COMPATIBLES

EU-8100-AXION
EU-8111FP-AXION
EU-8122H-AXION
EU-8122HCRP-AXION
EU-8122HWC-AXION
EU-8122V-AXION
EU-8122VCRP-AXION
EU-8123H
EU-8123H-AXION
EU-8123HPCP
EU-8123V
EU-8123V-AXION
EU-8130H-AXION
EU-8130V-AXION
EU-8133H
EU-8133H-AXION
EU-8133V
EU-8133V-AXION
EU-8162H
EU-8162H-AXION
EU-8162HCRP-AXION
EU-8162V
EU-8163
EU-8164-AXION
EU-8165-AXION
EU-8169
EU-8169-AXION
EU-8170
EU-8200
EU-8200CRP
EU-8200WC
EU-8225
EU-8225CRP
EU-8226
EU-8300
EU-8300.157
EU-8300.157CRP
EU-8300.157CRP-AXION
EU-8300.158
EU-8300.158CRP
EU-8300-AXION
EU-8300CRP
EU-8300CRP-AXION
EU-8300FP
EU-8300FP-AXION
EU-8300FPCRP
EU-8300FPCRP-AXION
EU-8309
EU-8309CRP
EU-8309PCP
EU-8309WC
EU-8309WC-AXION
EU-8317
EU-8317-AXION
EU-8317CTFP
EU-8317CTFP-AXION
EU-8317CTFPEX
EU-8317CTFPEX-AXION
EU-8319CTFP
EU-8319CTFP-AXION
EU-8319CTFPEX
EU-8319CTFPEX-AXION
EU-8320
EU-8320-AXION
EU-8320CRP
EU-8320CRP-AXION
EU-8325
EU-8327
EU-8327-AXION
EU-8327CRP
EU-8327CRP-AXION
EU-8327FP
EU-8327FP-AXION
EU-8327FPCRP
EU-8327FPCRP-AXION
EU-8327WC
EU-8327WC-AXION
EU-8330
EU-8330-AXION
EU-8330FP
EU-8330FP-AXION
EU-8335
EU-8335-AXION
EU-8336
EU-8336-AXION
EU-8346
EU-8346CRP
EU-8347-AXION
EU-8356WC
EU-8356WCC-AXION
EU-8356WCSM-AXION
EU-8365EWFP
EU-8365EWFP-AXION
EU-8365FP
EU-8365FP-AXION
EU-8400
EU-8400-AXION
EU-8400FP
EU-8400FP-AXION
EU-8400KAR
EU-8410
EU-8410-AXION
EU-8605WC
EU-8710
EU-8721.01.12
EU-8721.02.12
EU-8730
EU-8810SS

AVANTAGES

POMME DE DOUCHE

La pomme de douche AXION® MSR (Medically Superior Response) en acier inoxydable finition polissage haute brillance est dotée d'une conception hydrodynamique qui permet un débit d'eau régulier pendant toute la durée d'utilisation.

CONFORT

Les violents jets d'eau des pommes de douche standard ont été remplacés par de petites gouttelettes homogènes, comme une petite pluie très fine :

CARACTÉRISTIQUES

La pomme de douche AXION® MSR (Medically Superior Response) est dotée d'une conception hydrodynamique et d'une pomme de douche en plastique avec contrôle de débit de 20 gpm (75,7 litres) et entrée 1'' NPT.

Les différents produits :
En plastique ABS vert : **EU-SP-829-AXION**
En acier inoxydable : **EU-SP-829SS**
En acier inoxydable avec une finition polissage haute brillance : **EU-SP-829HPS**

APPLICATION

Cette pomme de douche peut être utilisée avec presque tous les produits Haws (douches et combinés douche) qui ont une alimentation de diamètre 1''.

Date de révision du document : 15 décembre 2022 - Avis de non-responsabilité : Les améliorations continues du produit font que les spécifications peuvent être modifiées sans préavis. Document et photos non contractuelles.

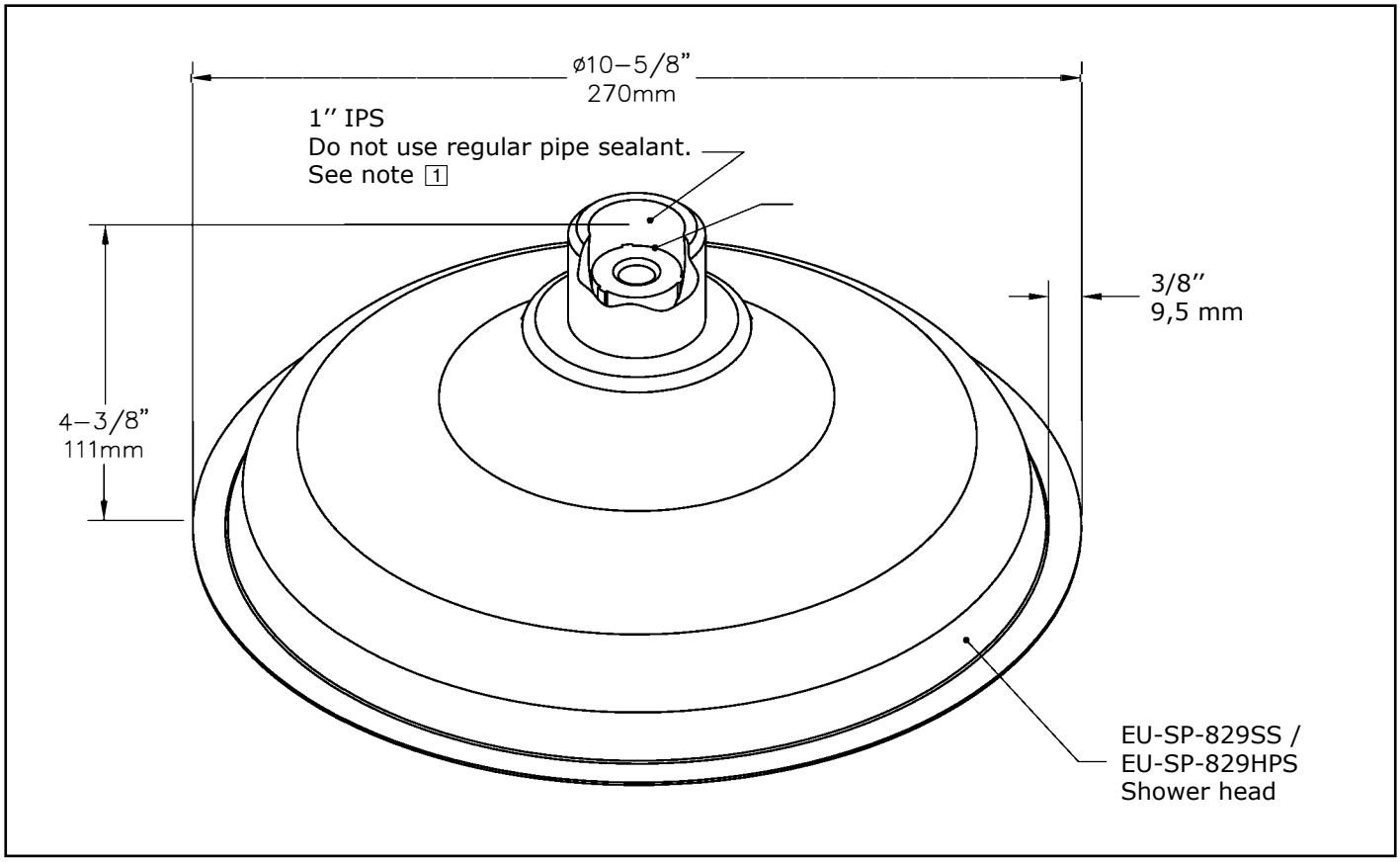

NOTES :

1 IF NECESSARY, USE DOW CORNING 832 SEALANT, PLACING 5 SMALL BEADS ON THE MALE THREADS OF MATING PART (JUST ABOVE THE FIRST THREAD).

Date de révision du document : 15 décembre 2022 - Avis de non-responsabilité : Les améliorations continues du produit font que les spécifications peuvent être modifiées sans préavis. Document et photos non contractuelles.